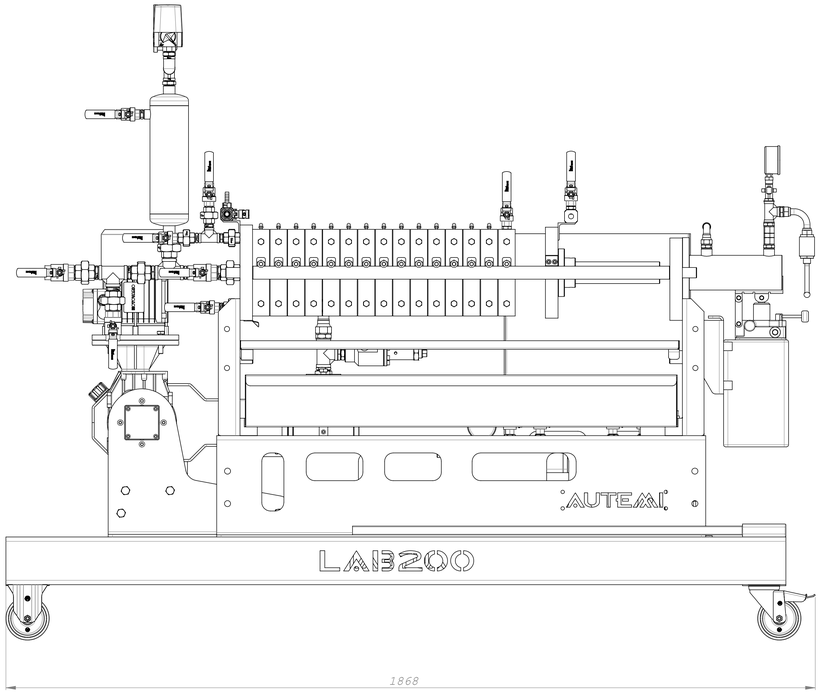

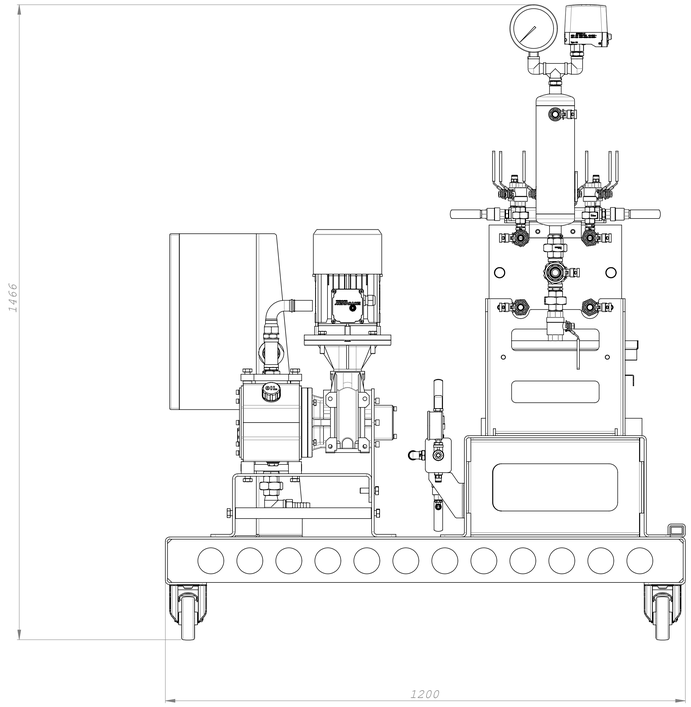

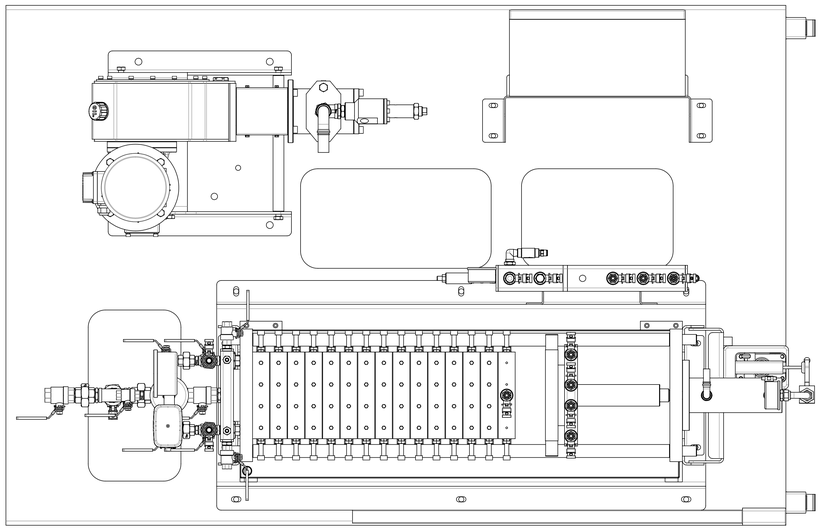

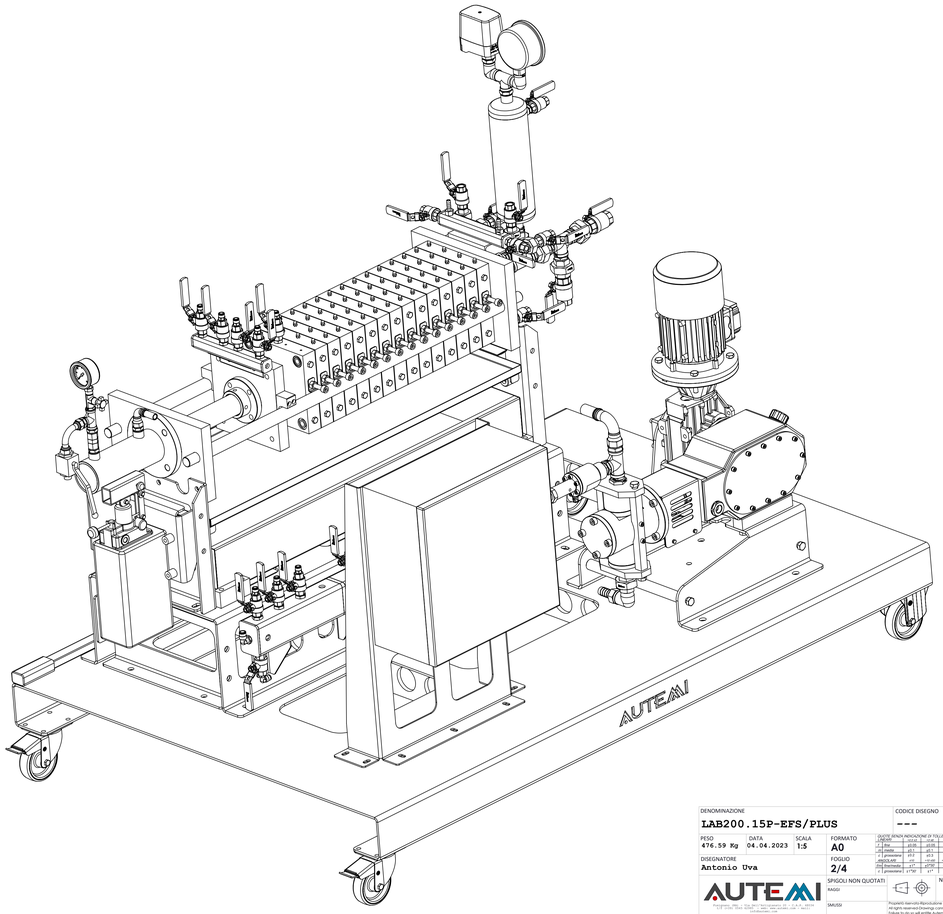

DENOMINAZIONE				CODICE DISEGNO
LAB200.15P-EFS/PLUS				---
PESO	DATA	SCALA	FORMATO	QUOTE senza INDICAZIONE DI TOLLERANZA ISO 2768 m
476.59 Kg	04.04.2023	1:5	A0	
DISEGNATORE			FOGLIO	
Antonio Uva			2/4	

LIMITI	0÷6	>6÷30	>30÷120	>120÷400	>400÷1000	>1000÷2000	>2000÷4000
± Dim	±0.05	±0.06	±0.1	±0.15	±0.2	±0.3	±0.5
ANGOLARI	±1°	±1°30'	±1°	±0°30'	±0°20'	±0°15'	±0°10'
± Lavorazione	±0.1	±0.2	±0.5	±0.8	±1.2	±2	±3
ANGOLARI	±1°	±1°30'	±1°30'	±1°30'	±1°	±0°30'	±0°20'
± Ossidazione	±0.1	±0.2	±0.3	±0.5	±0.8	±1.2	±2
± Lavorazione	±1°30'	±1°	±0°30'	±0°20'	±0°15'	±0°10'	±0°5'

Ossidazione da sax + zinc-alchemico
TOL. GENERALI PER FUSIONI
±0.5 ±0.5 ±1

NOTE

SPIGOLI NON QUOTATI

RAGGI

SMUSSI

AUTEAM
AUTEAM S.r.l. Via Dante, 20 - 20 - 20010 Pogliano Milanese (MI) - Italy
Tel. +39 02 9317 9000 - Fax +39 02 9317 9001 - info@auteam.com
C.F. / P.IVA / Reg. Imp. MI 08192010154 - Cap. Soc. 100.000 i.v.

Proprietà riservata Riproduzione vietata (L.n.633/1941 L'ordo i proprietà 2600 g.n.numro di legge
All rights reserved Drawing cannot be reproduced in any way.
Failure to do so will entitle Auteam s.r.l. to take legal action.