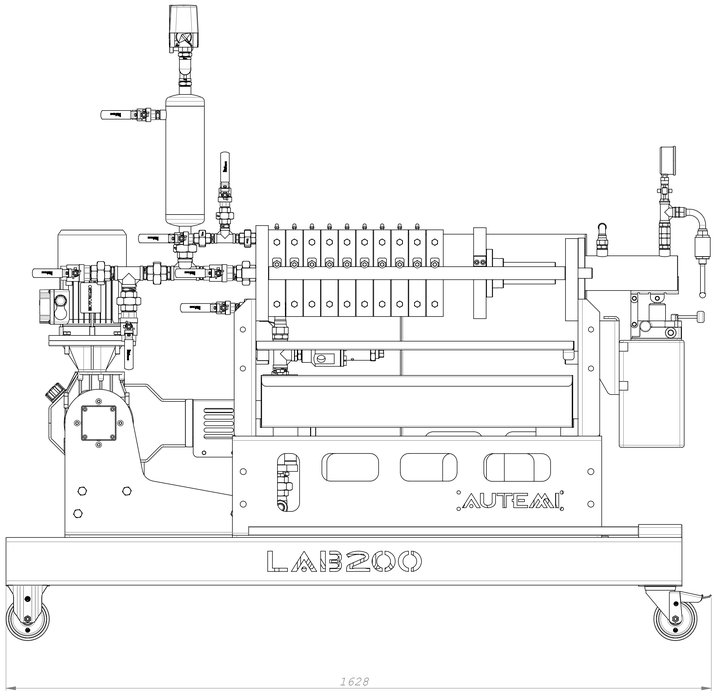

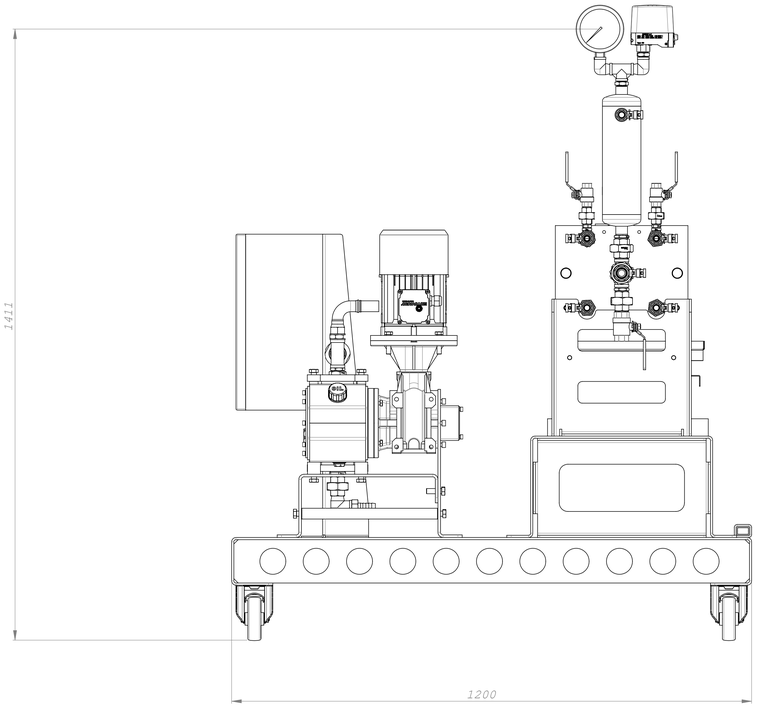

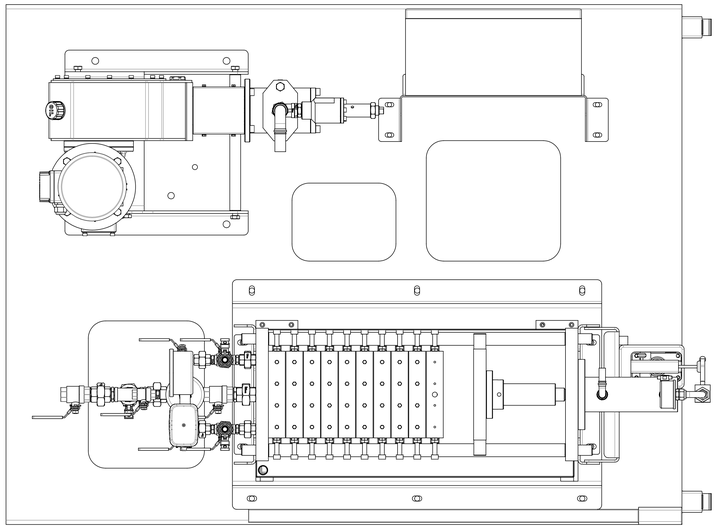

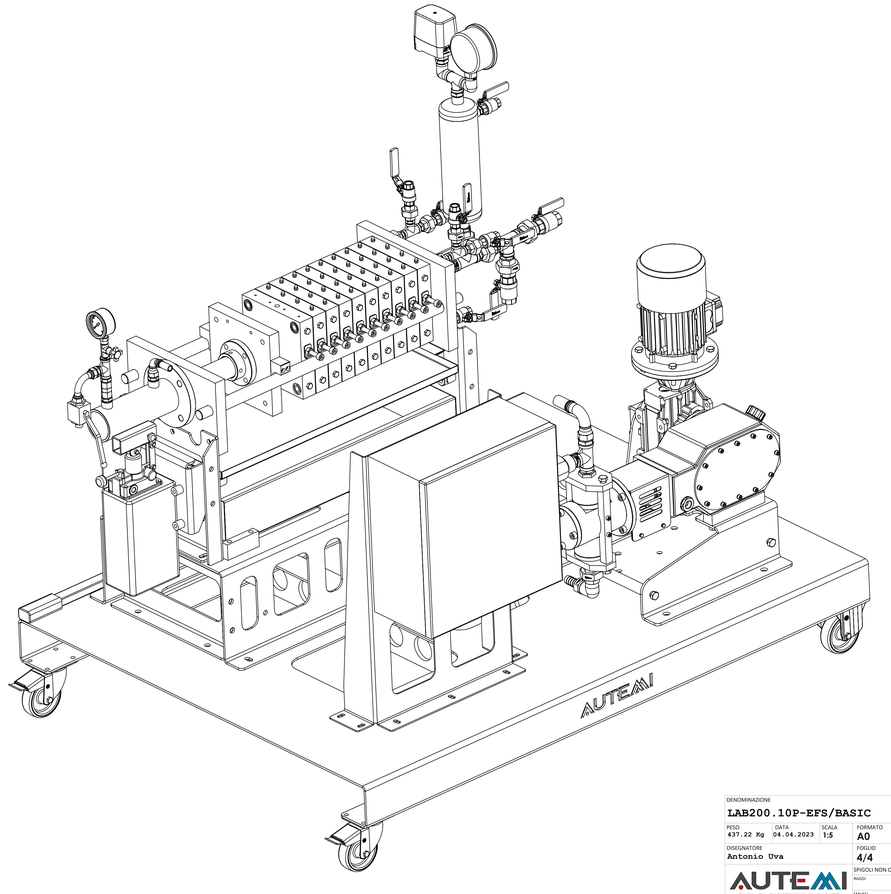

DENOMINAZIONE **LAB200.10P-EFS/BASIC**				CODICE DISEGNO ---	
PESO 437.22 Kg	DATA 04.04.2023	SCALA 1:5	FORMATO A0		
DISEGNATORE Antonio Uva			FOGLIO 4/4		
			SPIGOLI NON QUOTATI:	NOTE	
			MASSI		
			UMUSSI		

QUOTE senza INDICAZIONE DI TOLLERANZA ISO 2768 - m

	0 a 6	oltre 6 a 30	oltre 30 a 120	oltre 120 a 400	oltre 400 a 1000	oltre 1000 a 2000	oltre 2000 a 4000	oltre 4000 a 8000	oltre 8000 a 12000	oltre 12000 a 16000	oltre 16000 a 20000
± lineari	±0.1	±0.2	±0.5	±0.8	±1.2	±2	±3	±4	±5	±6	±7
± raccordi	±0.4	±1	±2	±3	±4	±5	±6	±7	±8	±9	±10
± smussi	±0.2	±0.5	±1	±2	±3	±4	±5	±6	±7	±8	±9
± angolari	±1°	±0°30'	±0°20'	±0°15'	±0°10'	±0°7'	±0°5'	±0°3'	±0°2'	±0°1'	±0°30''

Tolleranze generali secondo UNI EN ISO 2768-1 Tol. GEOMETRICHE secondo UNI EN ISO 2768-2

± rettilinee	±0.02	±0.05	±0.1	±0.2	±0.3	±0.4	±0.5	±0.6	±0.8	±1	±1.5
± generatrici	±1°50'	±1°	±0°30'	±0°20'	±0°10'	±0°5'	±0°3'	±0°2'	±0°1'	±0°30''	±0°20''

Proprietà riservata Riproduzione vietata (L.n.1950 5/4/41) Length (DIN) is norma di legge
All rights reserved Drawing cannot be reproduced in any way.
Failure to do so will entitle AUTEAM s.r.l. to take legal action

AUTEAM s.r.l.
Via Ferrucci, 2 - 21013 Gallarate (VA) - Italy
Tel. +39 0331 - 799 111 - Fax +39 0331 - 799 222
info@auteam.com